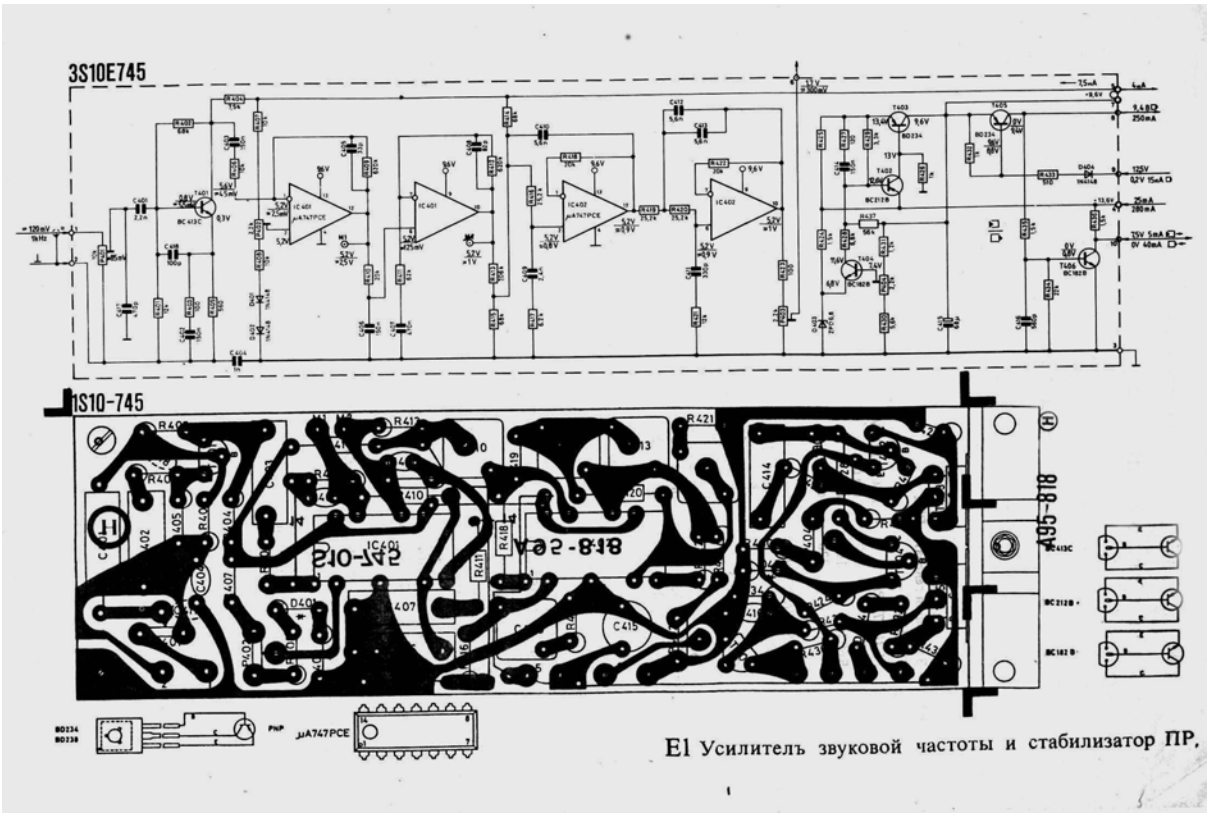

E1 Усилитель звуковой частоты и стабилизатор ПР.

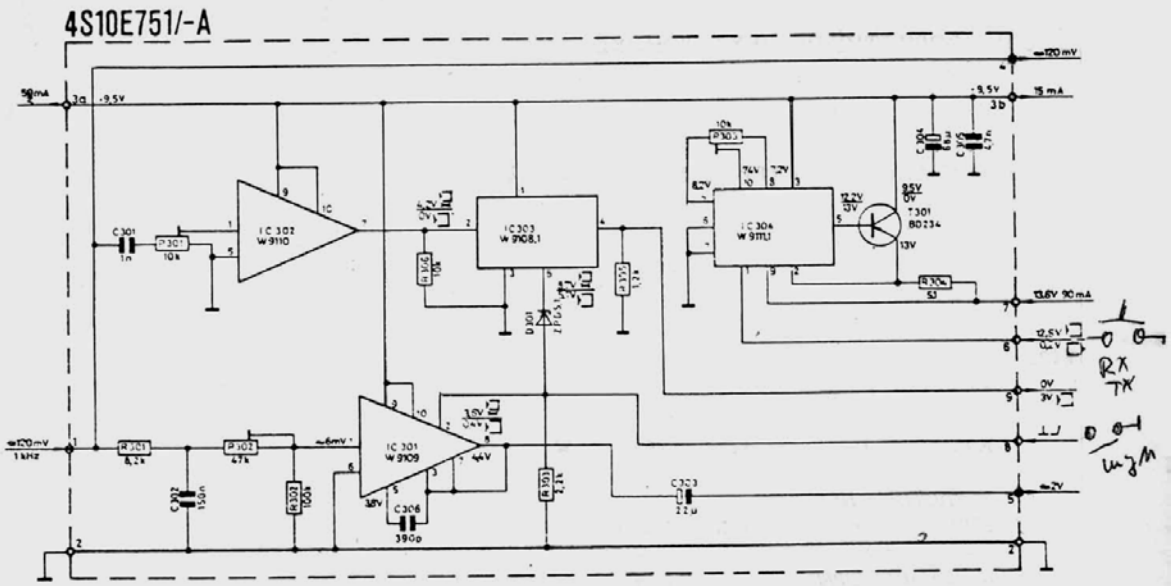

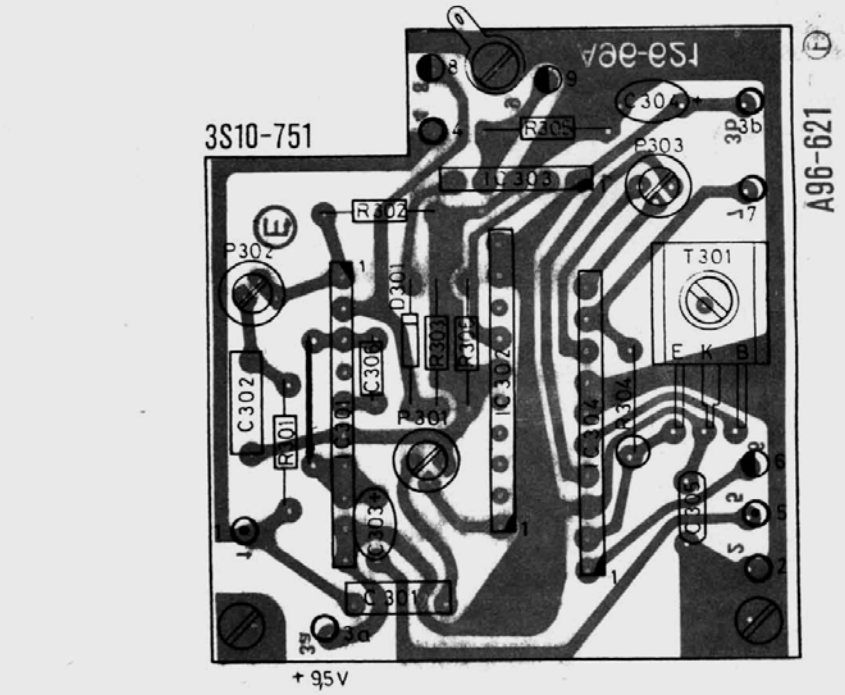

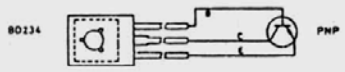

E11 Усилитель звуковой частоты и стабилизатор ПРМ

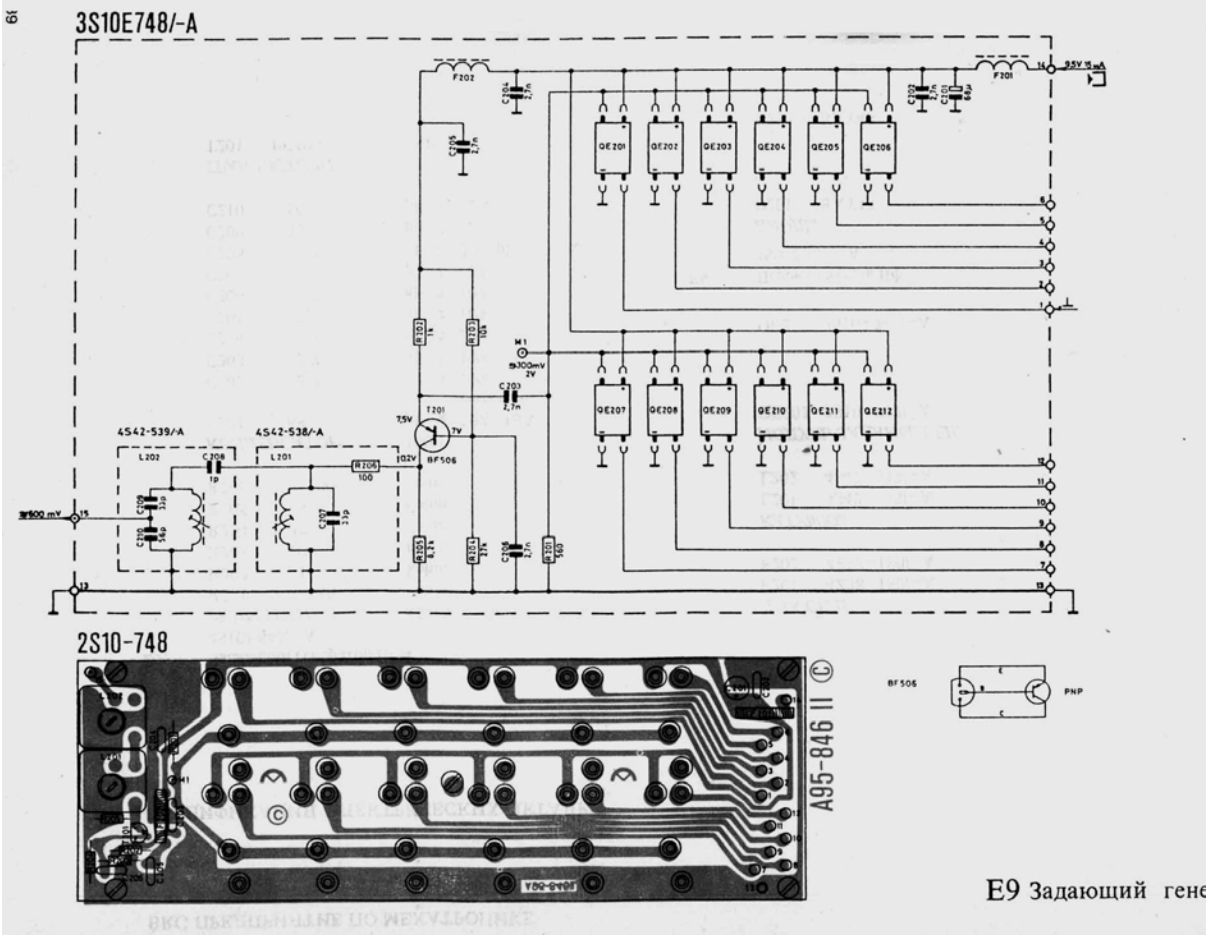

E9 Задающий гене

4S10E744/-A,-E

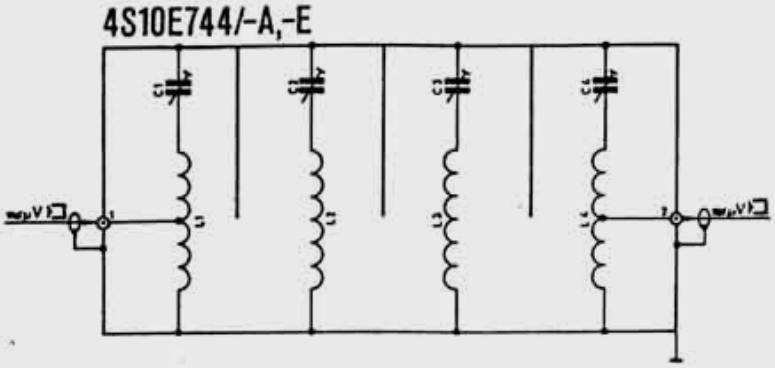

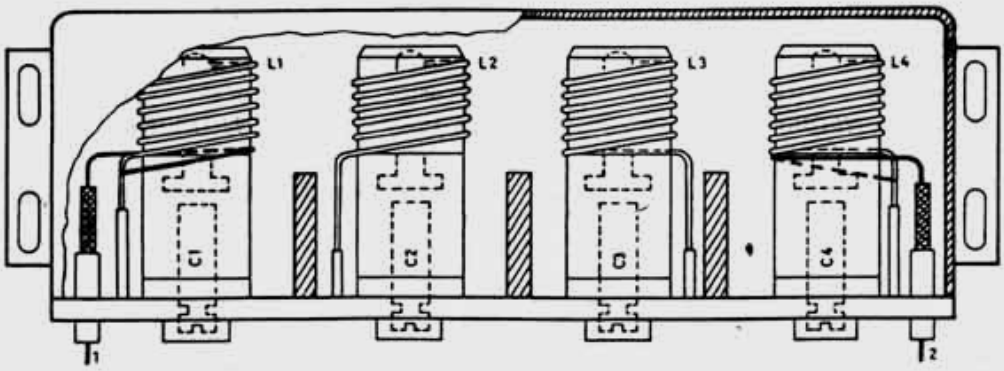

E7 Полосовой фильтр ПРМ

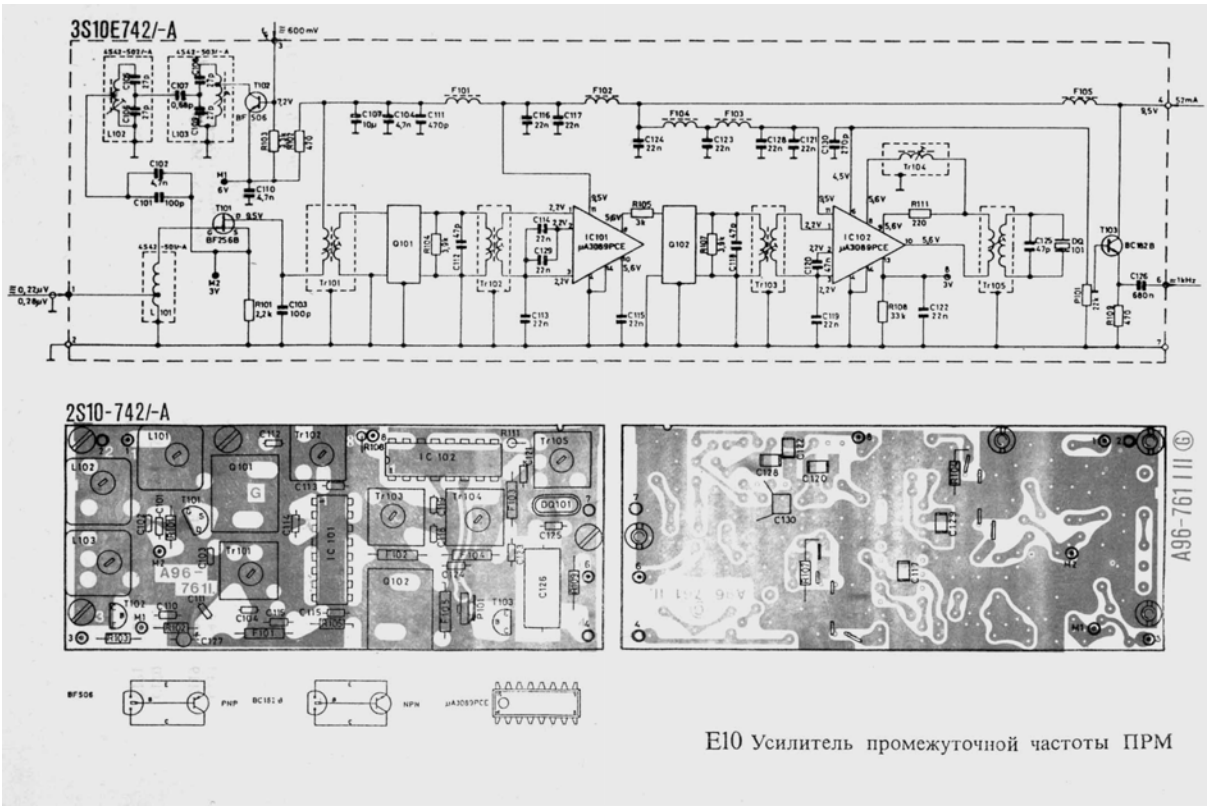

E10 Усилитель промежуточной частоты ПРМ

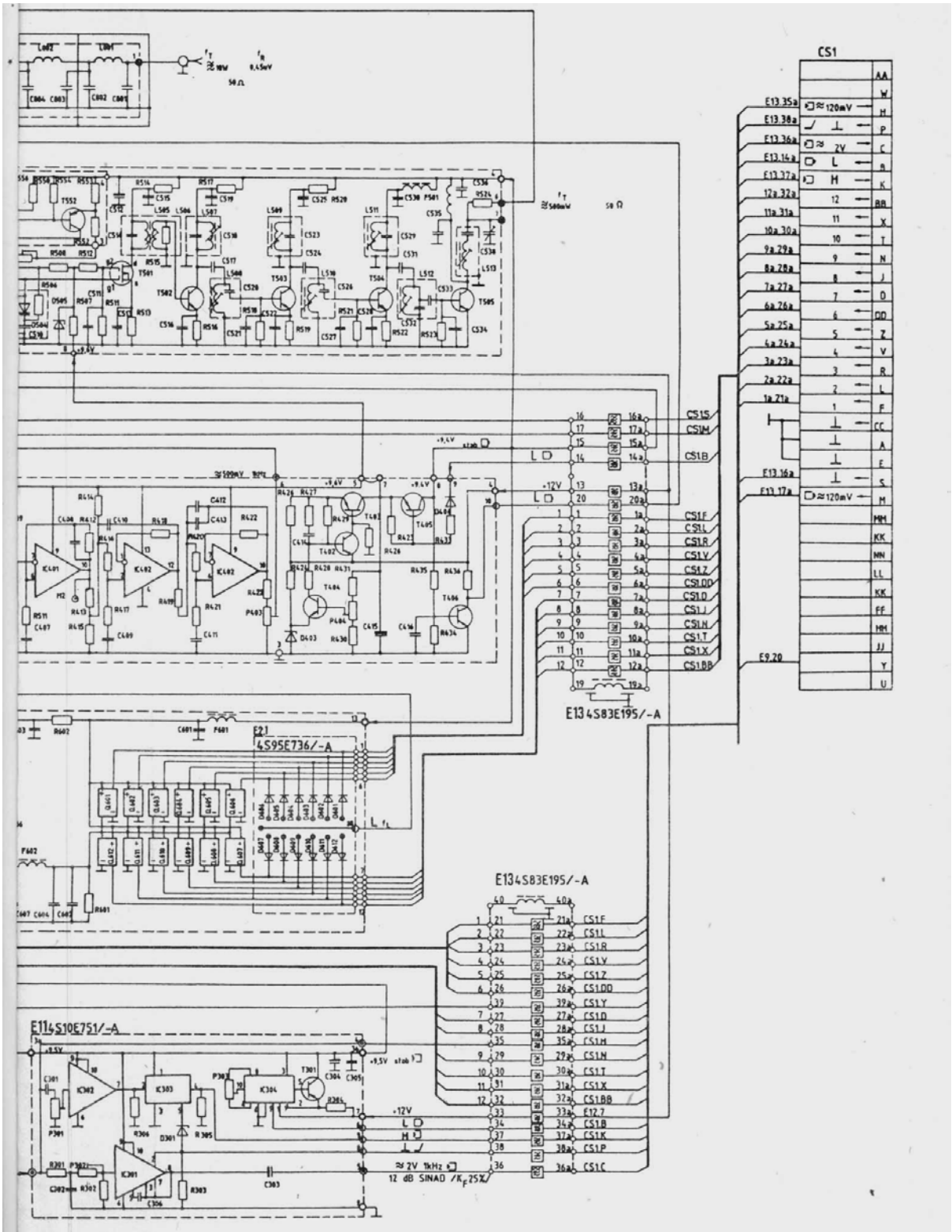

Схема принципиальная электрическая FM 302-160 S

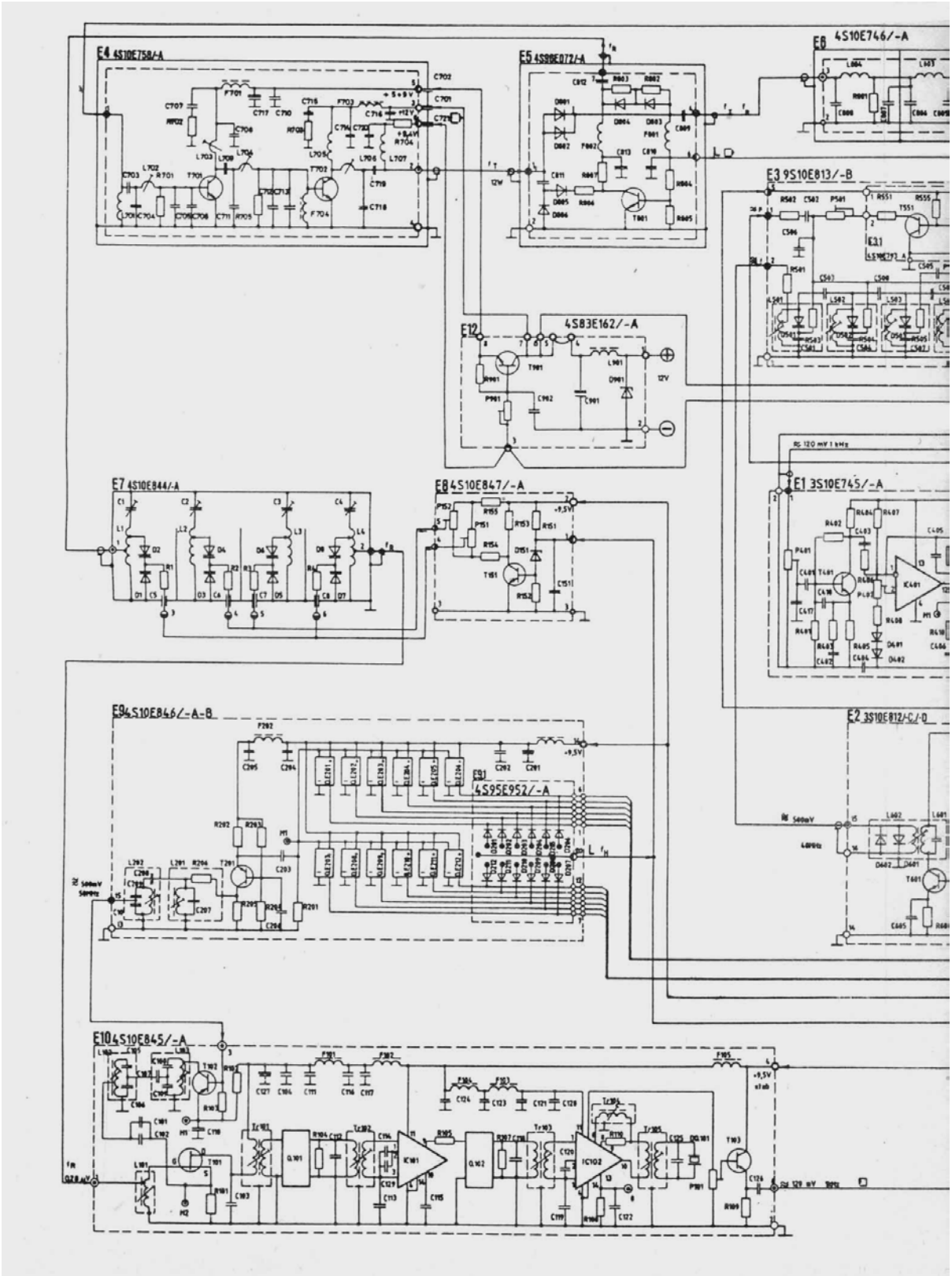
E4 4S10E758/-A
E5 4S98E072/-A
E6 4S10E746/-A
E3 9S10E813/-B
E12 4S83E162/-A
E7 4S10E844/-A
E8 4S10E847/-A
E1 3S10E745/-A
E9 4S10E846/-A-B
E91 4S95E952/-A
E2 3S10E812/C/-D
E10 4S10E845/-A

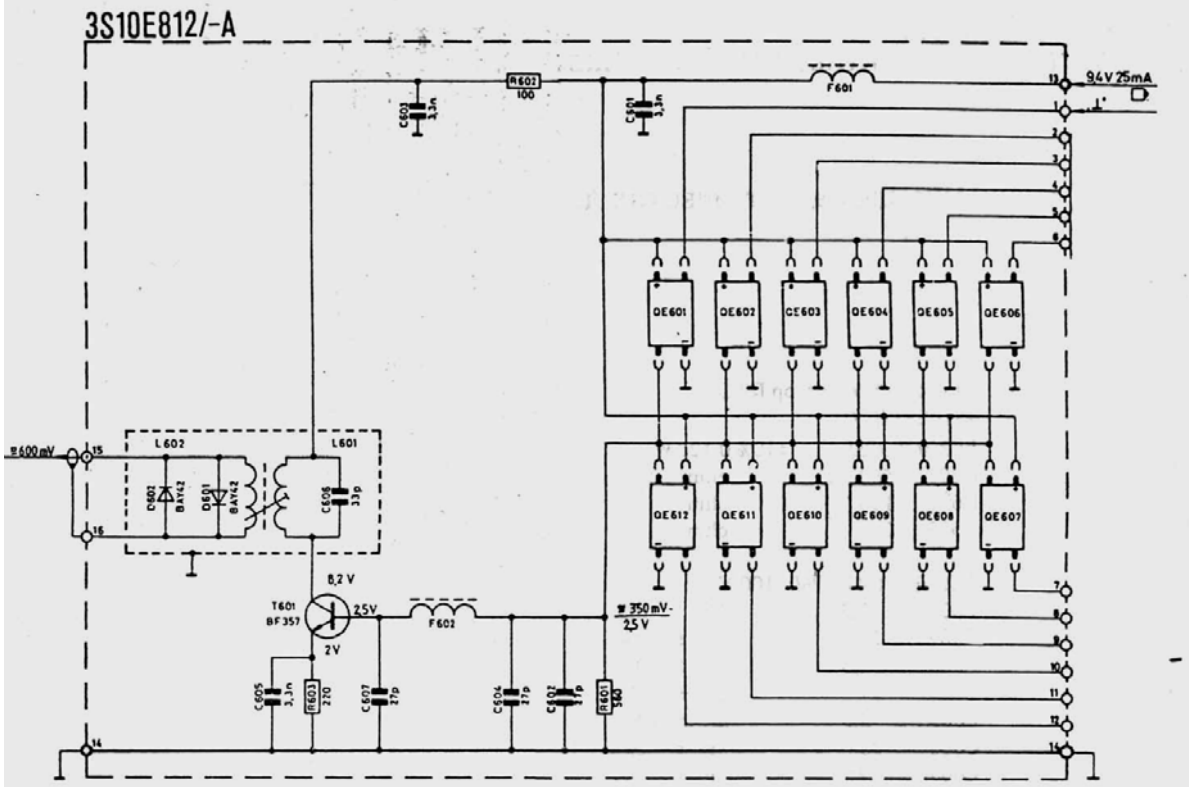

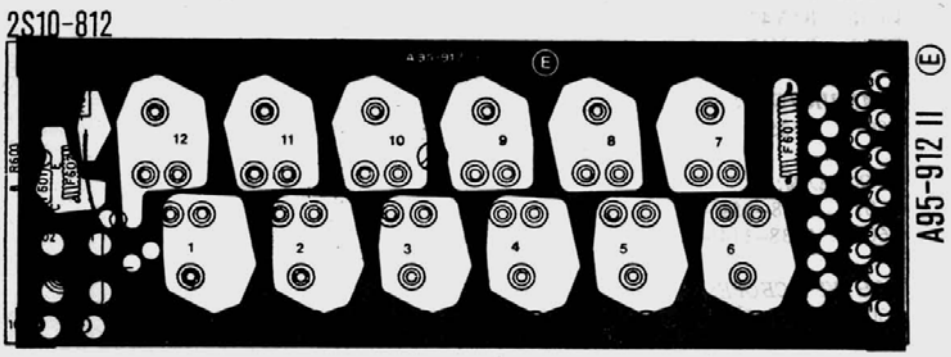

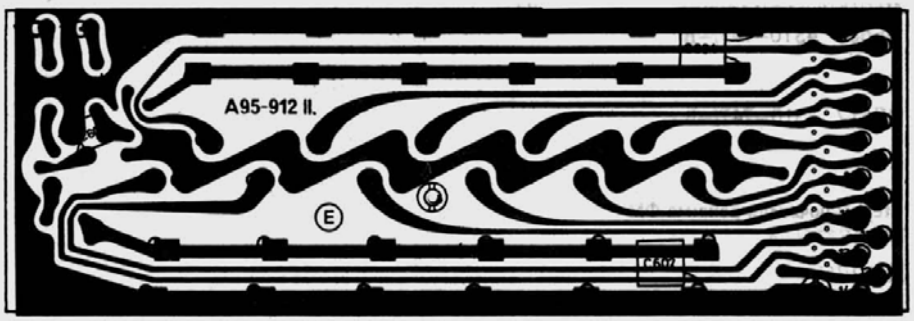

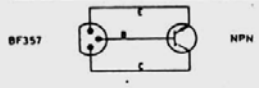

E2 Задающий генератор ПРД

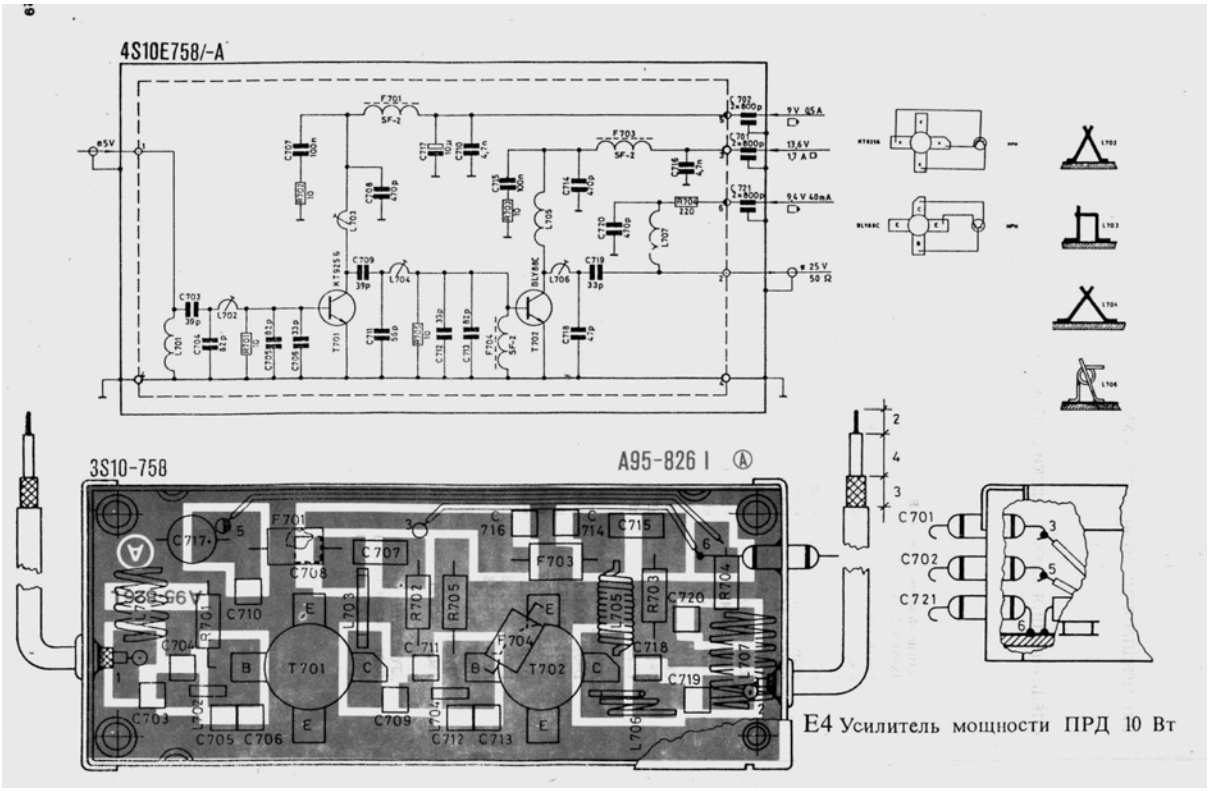

E4 Усилитель мощности ПРД 10 Вт

	№	f MHz	f_G MHz	f_G MHz
f_L НИЖНИЕ ЧАСТОТЫ ДВУХЧАСТОТНОГО СИМПЛЕКСА ИЛИ ДУПЛЕКСА	1			
	2			
	3			
	4			
	5			
	6			
	7			
	8			
	9			
f ЧАСТОТЫ ОДНОЧАСТОТНОГО СИМПЛЕКСА	10			
	11			
	12			
	13			
	14			
	15			
	16			
	17			
	18			
	19			
f_H ВЕРХНИЕ ЧАСТОТЫ ДВУХЧАСТОТНОГО СИМПЛЕКСА ИЛИ ДУПЛЕКСА	20			
	21			
	22			
	23			
	24			
	25			
	26			
	27			
	28			

4S10E747

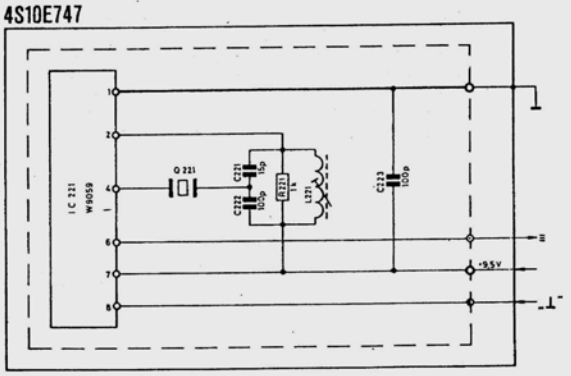

3S95-792

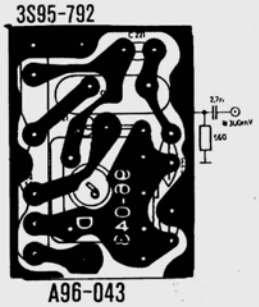

C221 15p 12
47p 10

A96-043

QE Модуль задающих генераторов ПРД и ПРМ

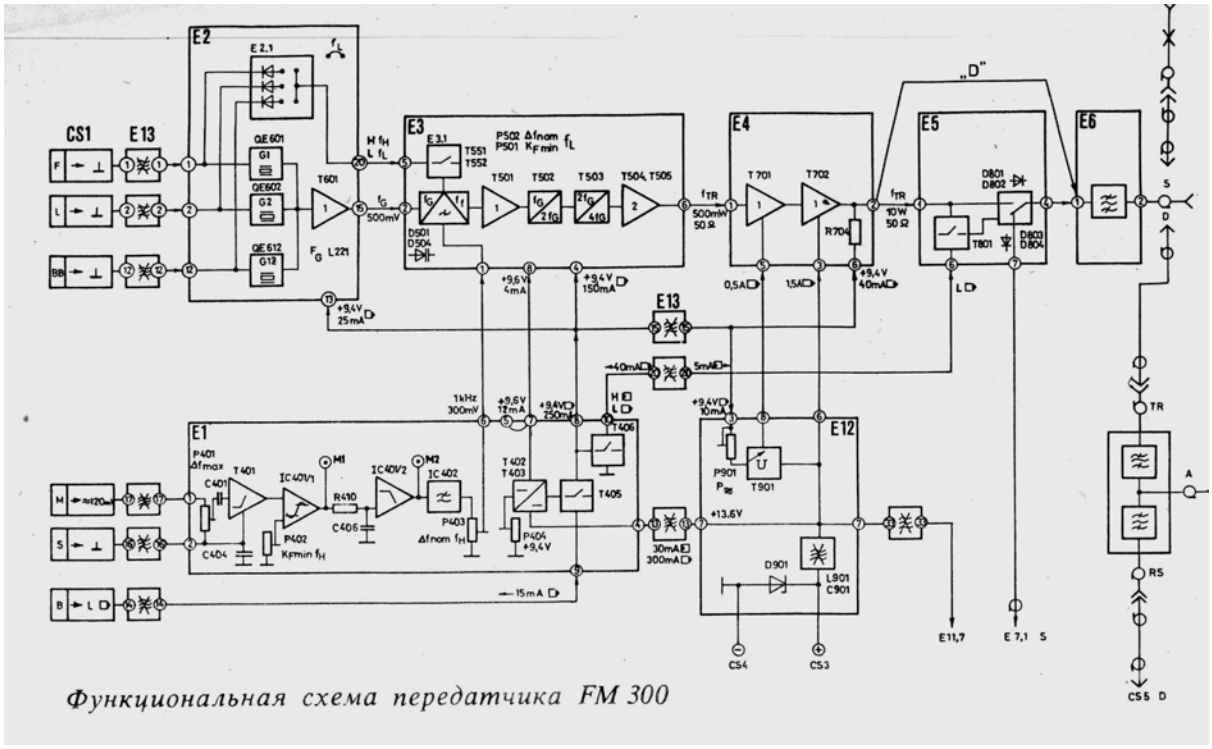

Функциональная схема передатчика FM 300

4S10E746/-A

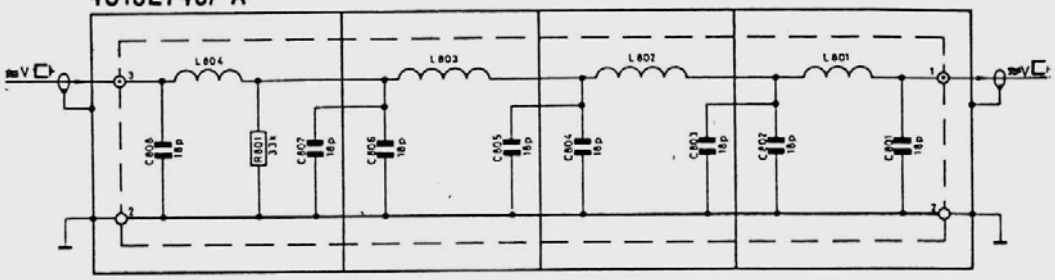

1S10-746

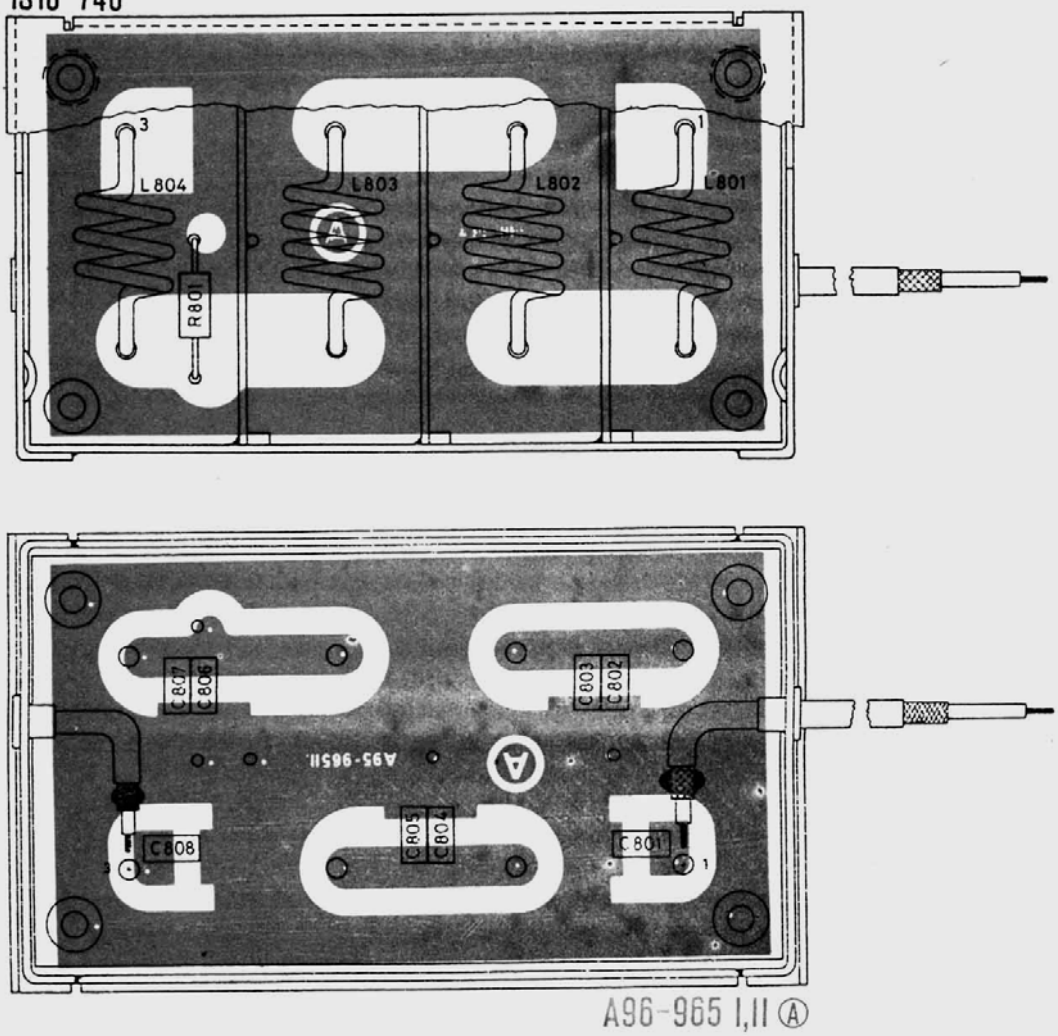

A96-965 I,II Ⓐ

Е6 Фильтр гармоник ПРД

4S96E072/-A

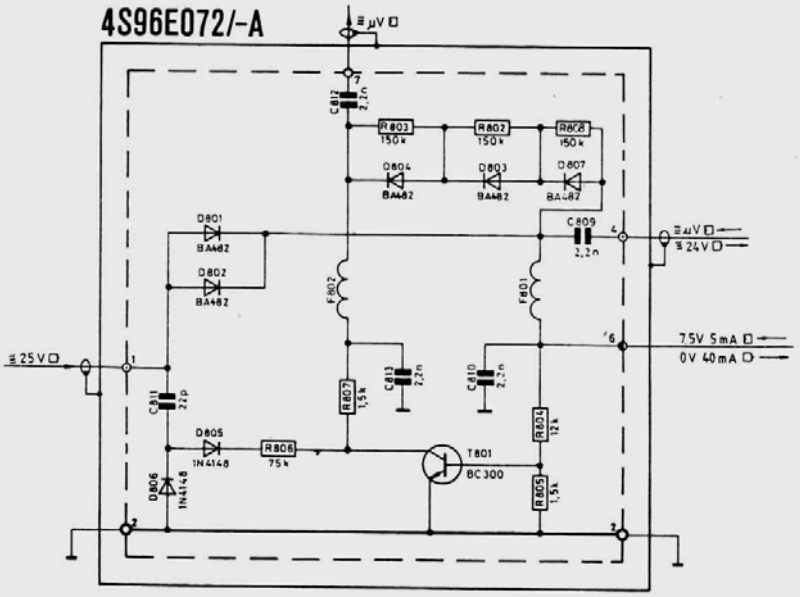

2S96-072

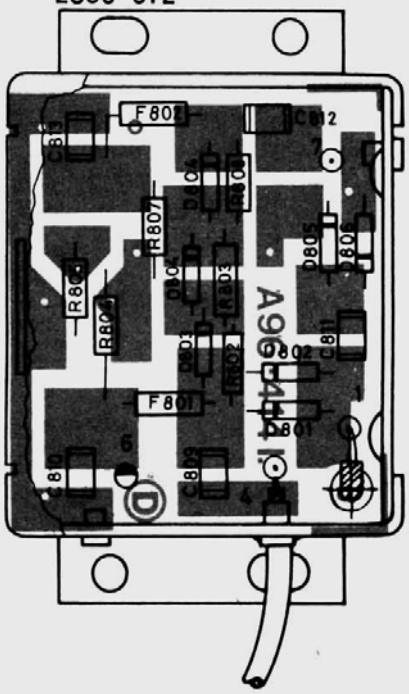

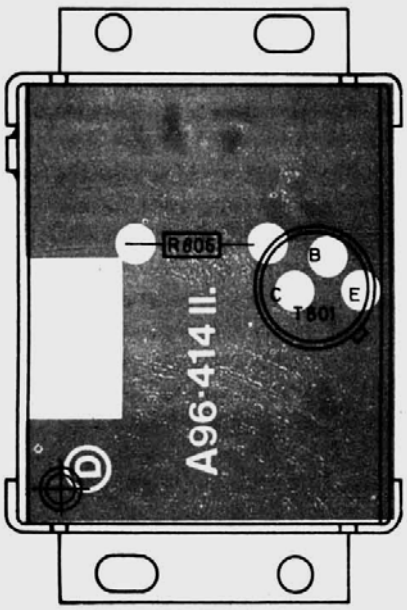

A96-414 I,II Ⓓ

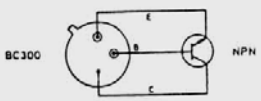

E5 Антенный коммутатор 10 Вт

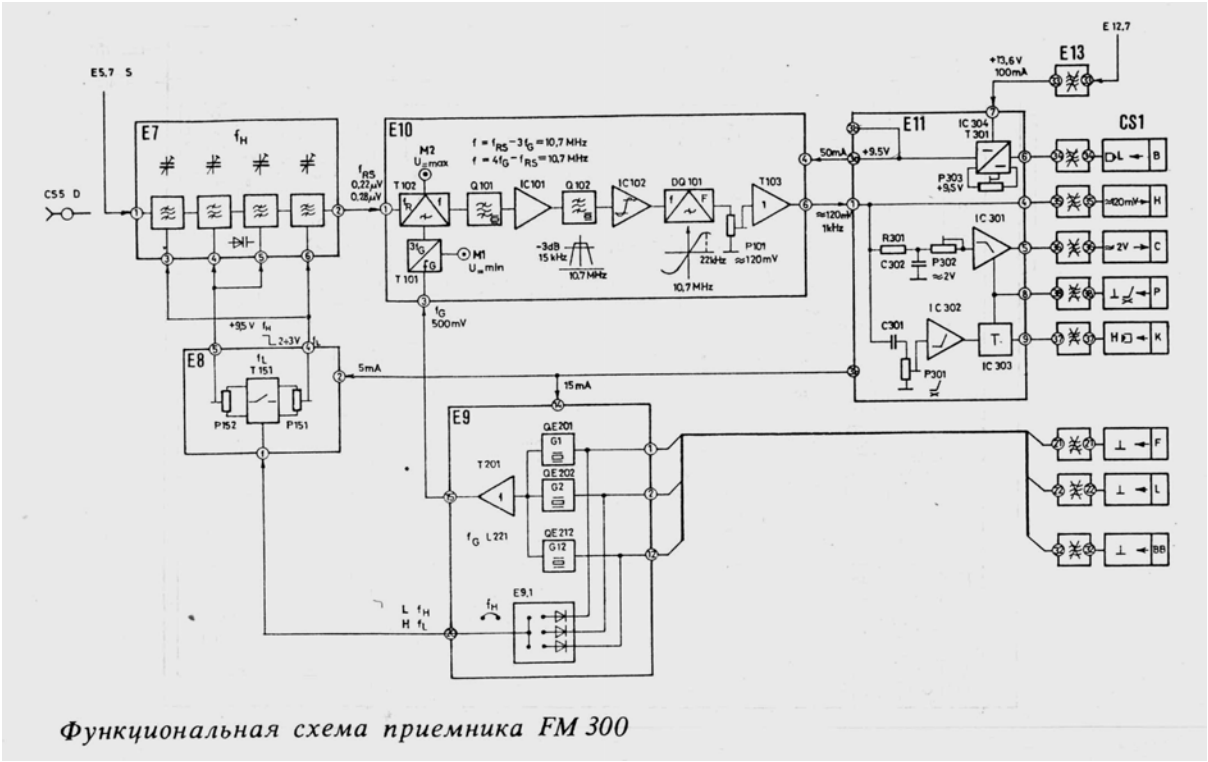

Функциональная схема приемника FM 300

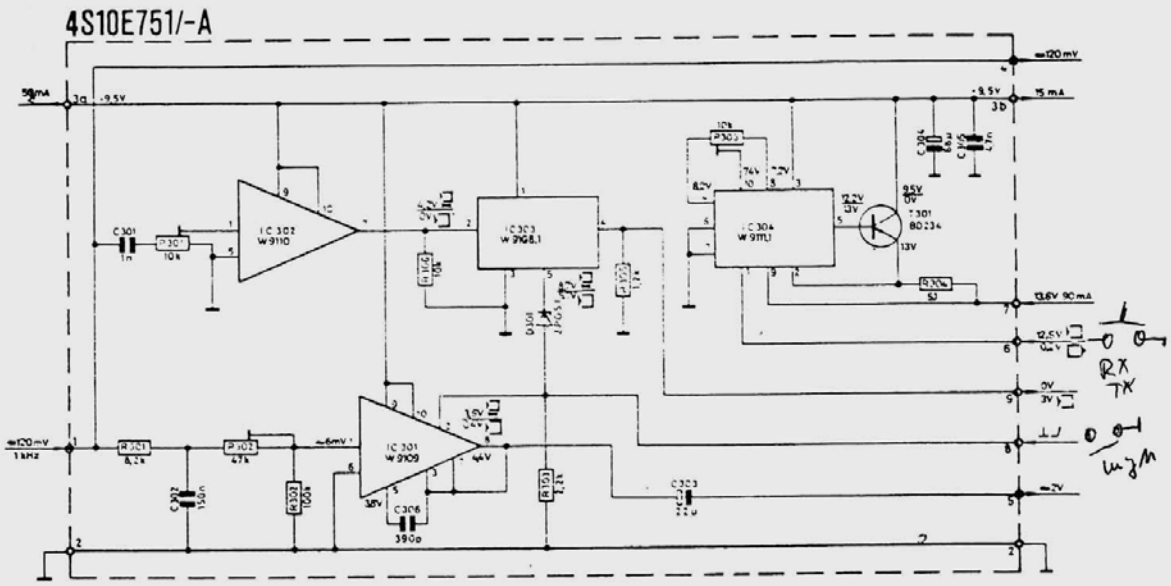

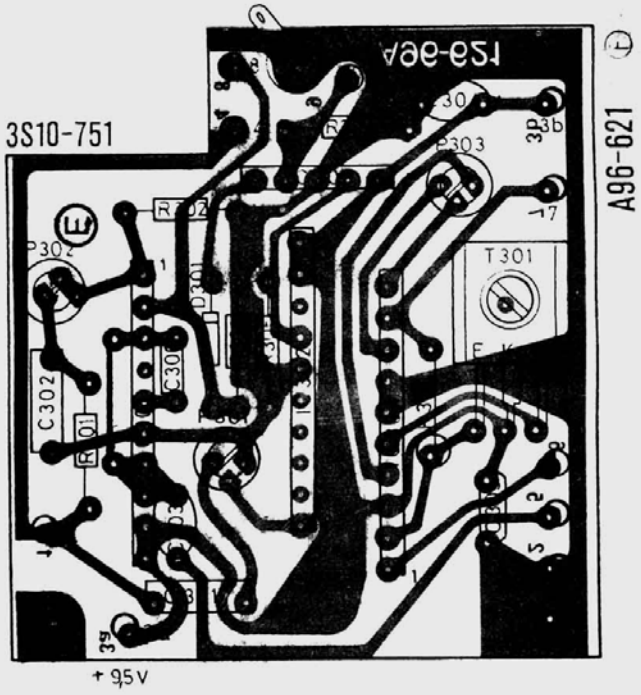

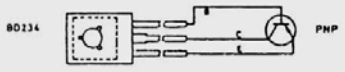

E11 Усилитель звуковой частоты и стабилизатор ПРМ